DEMANDE DE PRIX - BON DE COMMANDE

Coffrastic

Modèles

PLAT

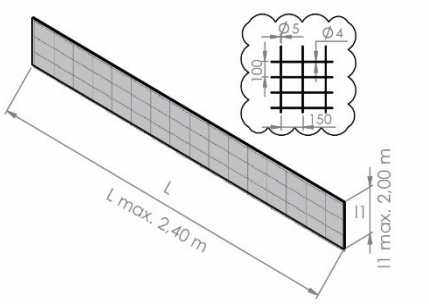

En U

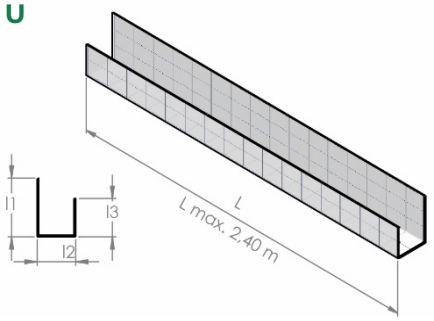

EN L

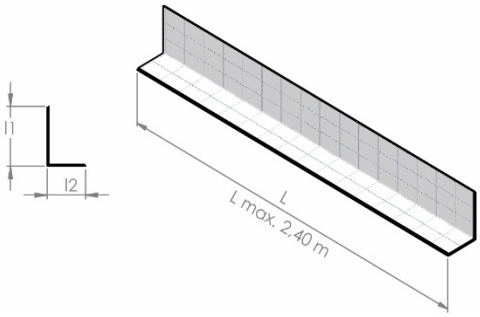

SOCLE

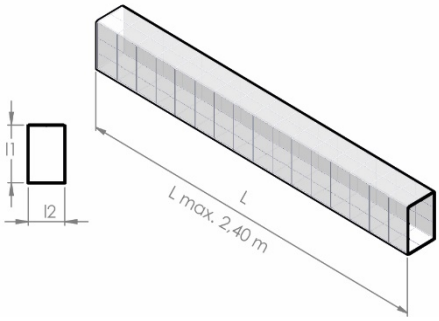

Modèle	L (mm)	l1 (mm)	l2 (mm)	l3 (mm)	Quantité	
					pc	ml

Building Material Factory SPRL - 4040 Herstal

Version : V1 Date : 06/03/2020

Client :

Projet/Chantier :

Date :

Envoyer

WWW.BMWILL.COM

1ère Avenue 235 - B-4040 Herstal
T 0032 4 240 70 70
@ info@bmwill.com

Oosterzelesteenweg 113 - B-9230 Wetteren
T 0032 9 368 24 44
@ wetteren@bmwill.com

Avenue du Swing, 3-5 - L-4367 BELVAUX
T 00352 265 500 21
@ luxembourg@bmwill.com